Electrical Newest Exclusive Extended Technologies

УЗИПЫ KIWA ДЛЯ LED ОСВЕЩЕНИЯ

УЗИПы серии e. PO LED, 1 полюс + N-PE предназначены для защиты LED светильников от импульсных перенапряжений, вызванных коммутационными процессами в сетях. УЗИП e.PO I LED 230V/12,5kA также защищает от импульсных перенапряжений, вызванных грозовыми разрядами. Благодаря своей конструкции, подходит для монтажа в кабель-каналах, электромонтажных коробках, а так же непосредственно внутри самого светильника. УЗИПы e.PO I LED 230V/12,5kA и e.PO II LED 230 В/30kA могут монтироваться снаружи.

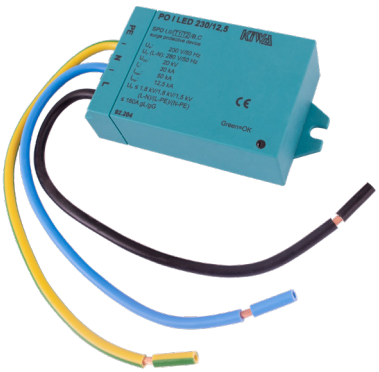

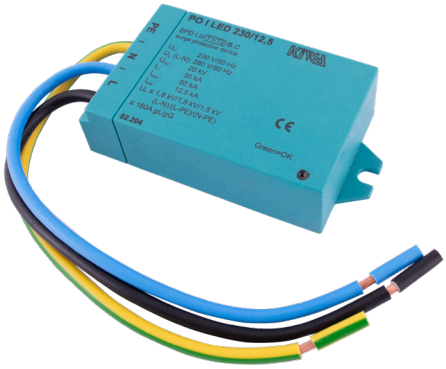

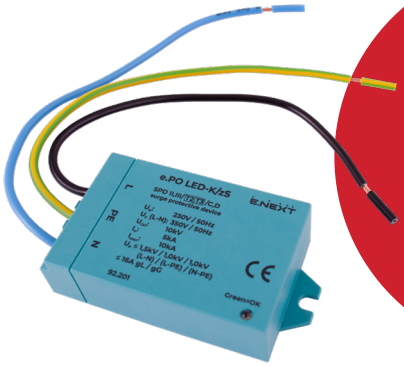

ГАБАРИТНЫЕ И УСТАНОВОЧНЫЕ РАЗМЕРЫ, ММ

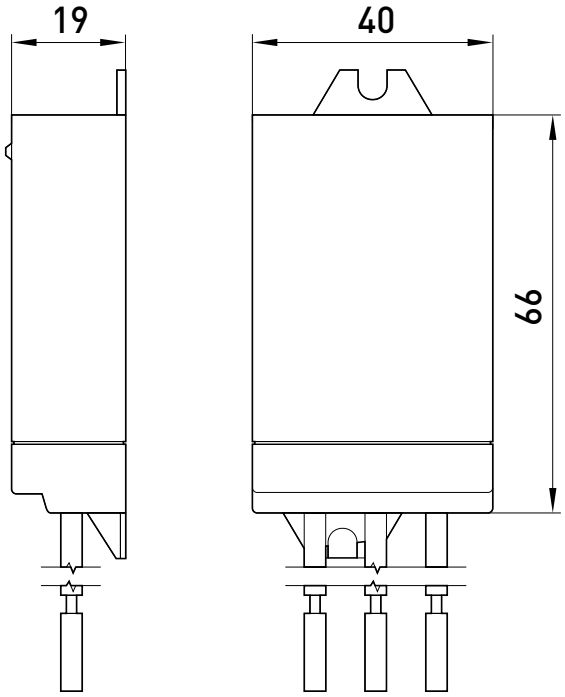

E.NEXT
Electrical Newest Exclusive Extended Technologies

ОСНОВНЫЕ ПАРАМЕТРЫ

Найменування		e.PO I LED 230V/12,5kA	e.PO II LED 230V/30kA	e.PO LED-K/zS
Артикул		92.204	92.203	92.201
Соответствие нормам	EN 61643-11	Тип 1+2+3	Тип 2+3	
	IEC 61643-1	Класс I+II+III	Класс II+III	
	VDE 0675-06	Класс B+C+D	Класс C+D	
Номинальное рабочее напряжение, Un, В		230		
Максимальное рабочее напряжение, Uc, В		280	275	
Импульсный ток разряда (10/350μs), Iimp, кА		12,5	—	
Номинальный ток разряда (8/20μs), In, кА		30	20	5
Максимальный ток разряда (8/20μs), Imax, кА		50	30	10
Уровень защиты от перенапряжений, Up, кВ		<1,5	<1,4	<1,5
Время реагирования, нс		<25		
Диапазон рабочих температур, °C		-45...+85		-25...+80
Уровень защиты		IP66		IP20
Габаритные размеры, мм		66×40×19		
Количество полюсов		1+NPE		